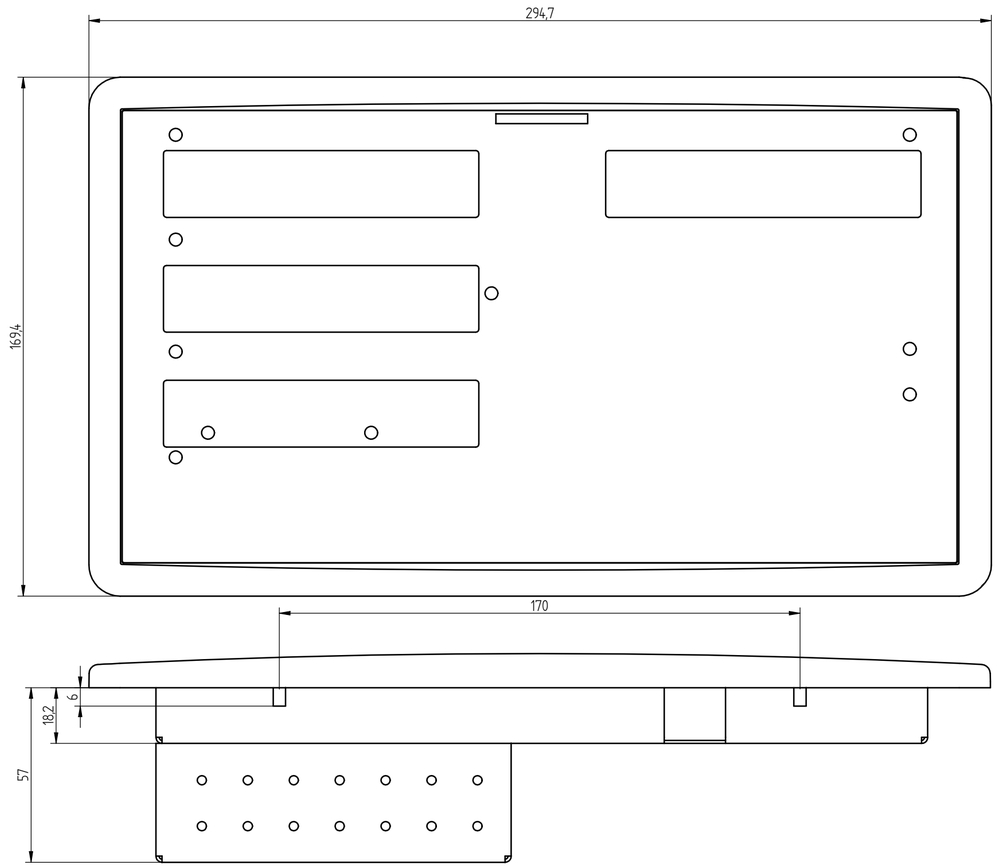
294,7
169,4
170
6
18,2
57

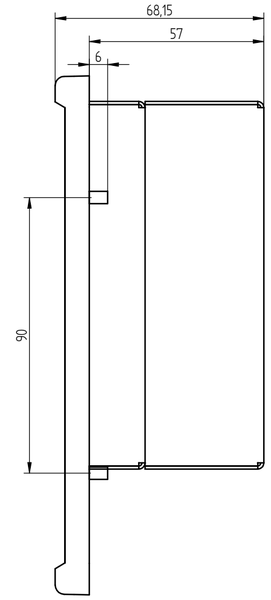
68,15
57
6
90

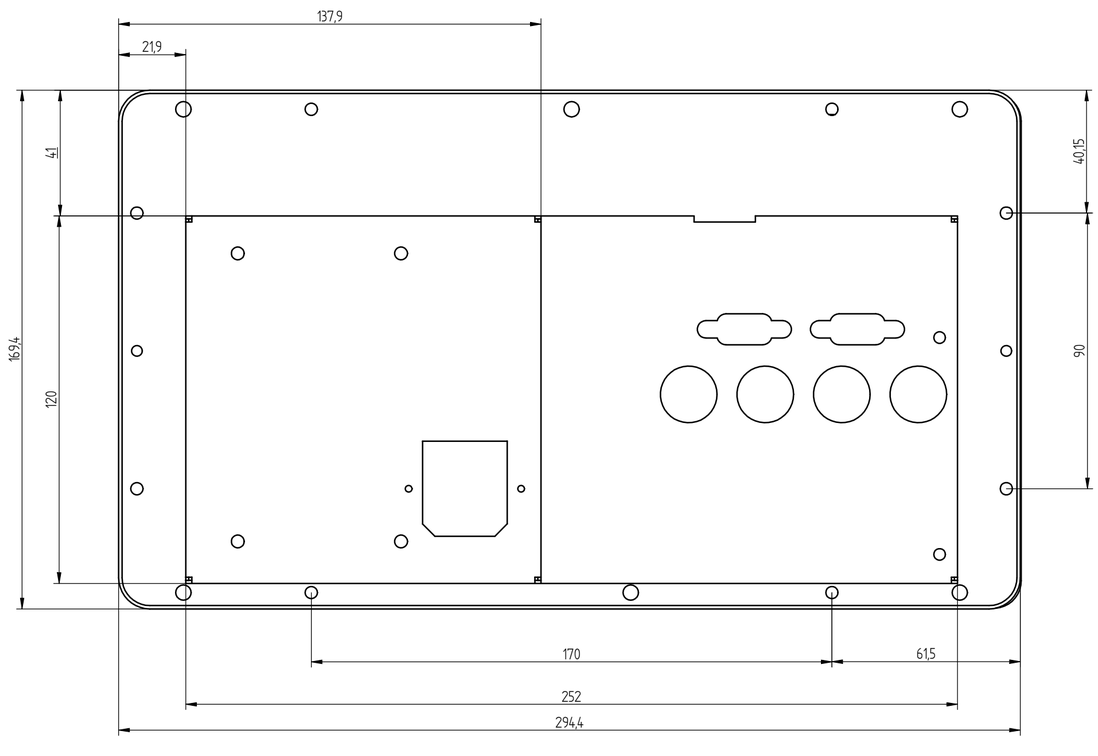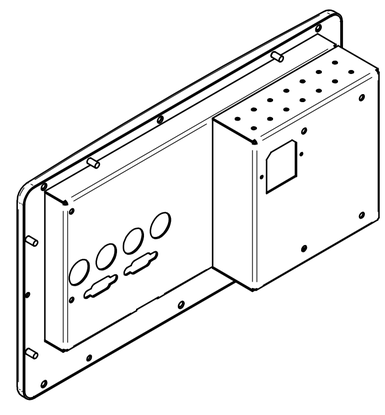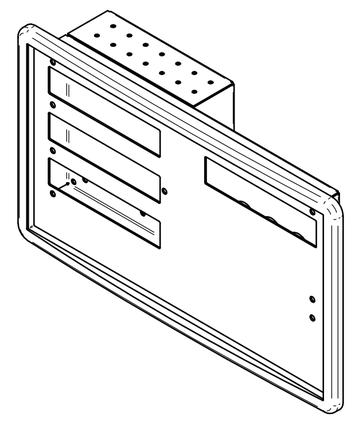
137,9
21,9
41
169,4
120
40,15
90
170
61,5
252
294,4